BBK032

Mirror Cabinet

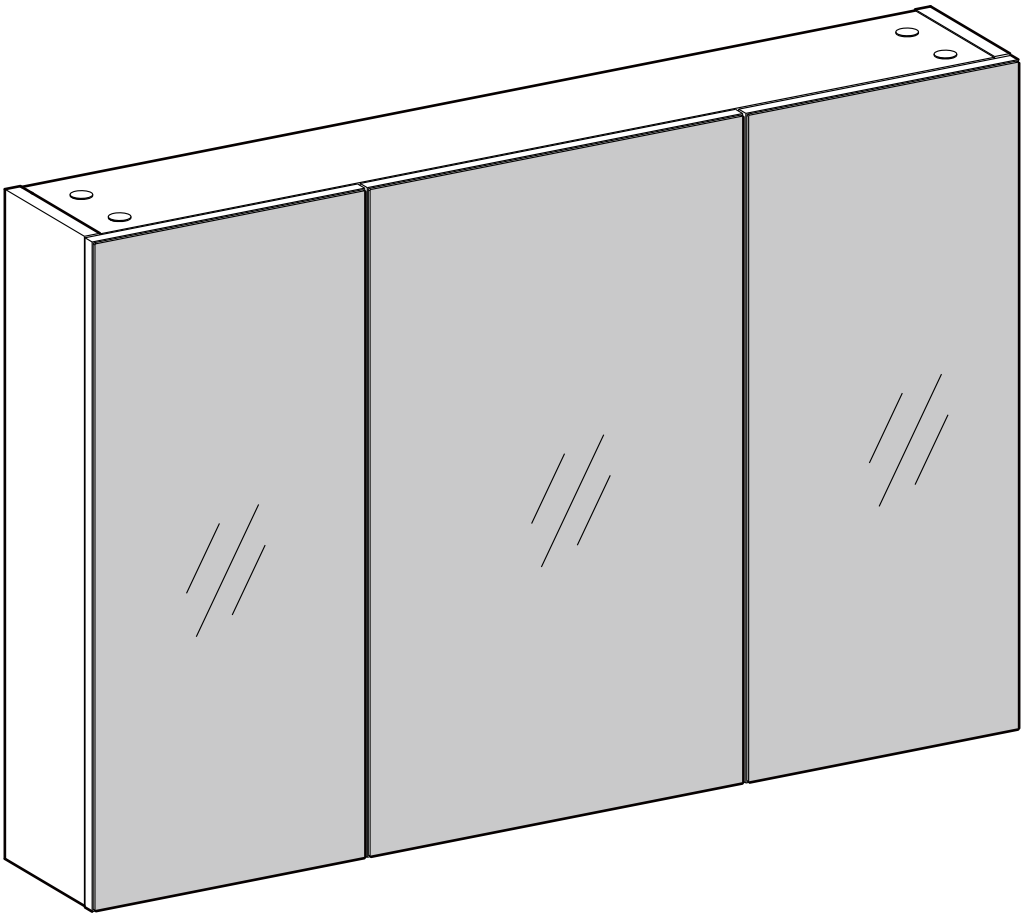

VASAGLE

by SONGMICS HOME

A × 1

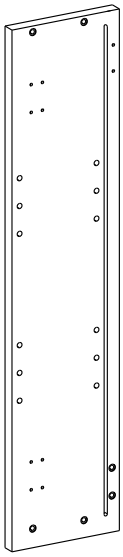

B × 1

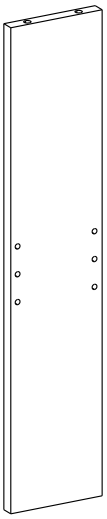

C × 1

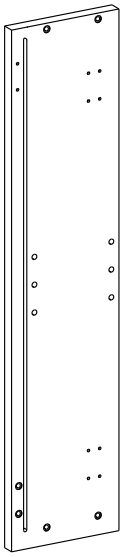

D × 1

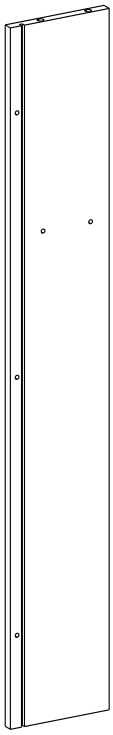

E × 1

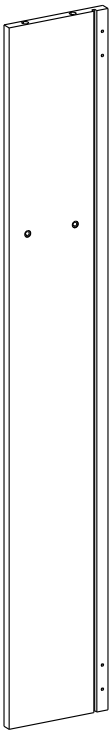

F × 2

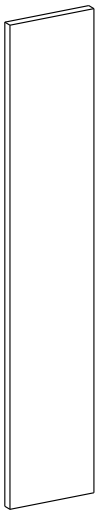

G × 1

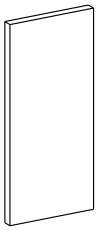

H × 2

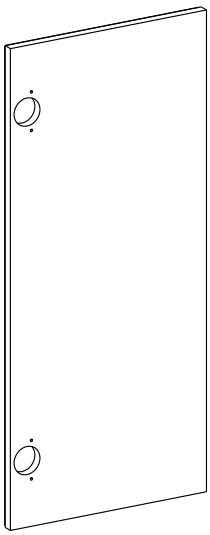

I × 1

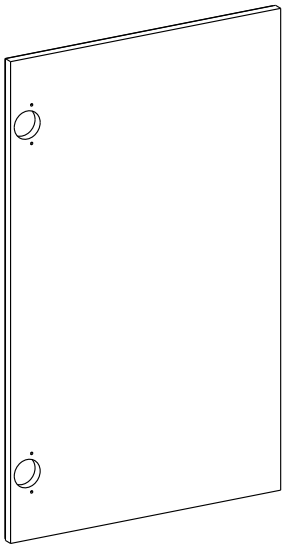

J × 1

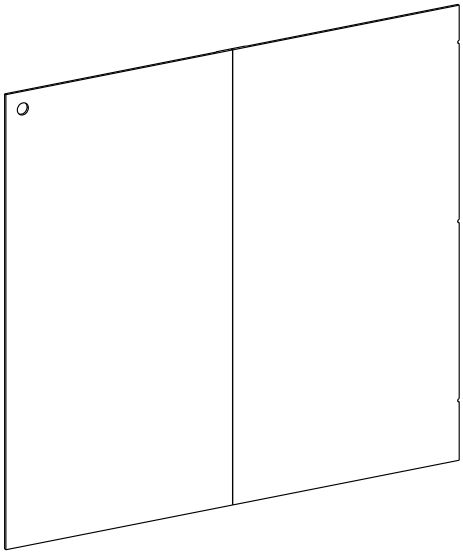

K × 1

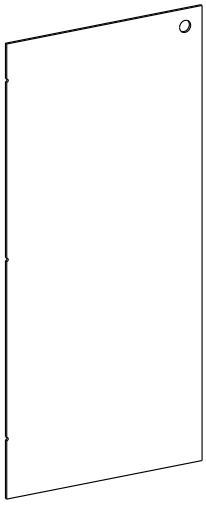

L × 1

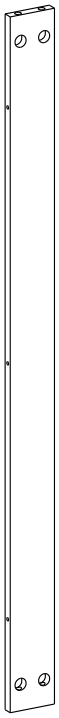

1 5+1

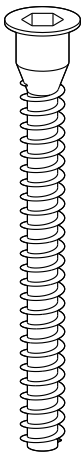

ST5 × 48 mm

2 14+2

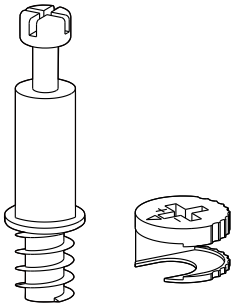

3 12+2

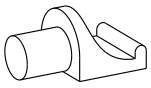

4 × 3

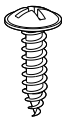

5 6+1

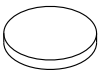

Ø10 × 2 mm

6 14+2

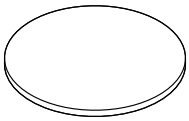

Ø21 × 1 mm

7 × 7

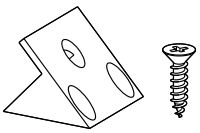

8 × 6

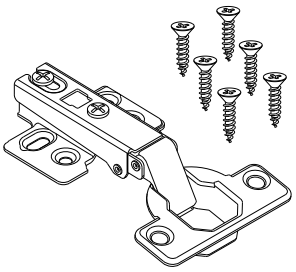

9 × 2

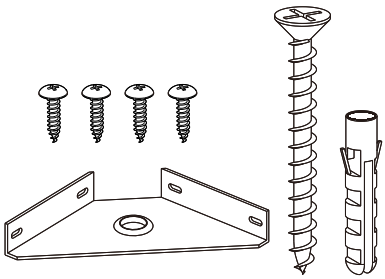

10 × 1

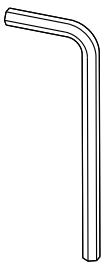

S3

11 × 1

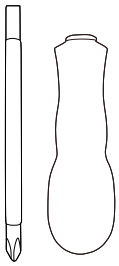

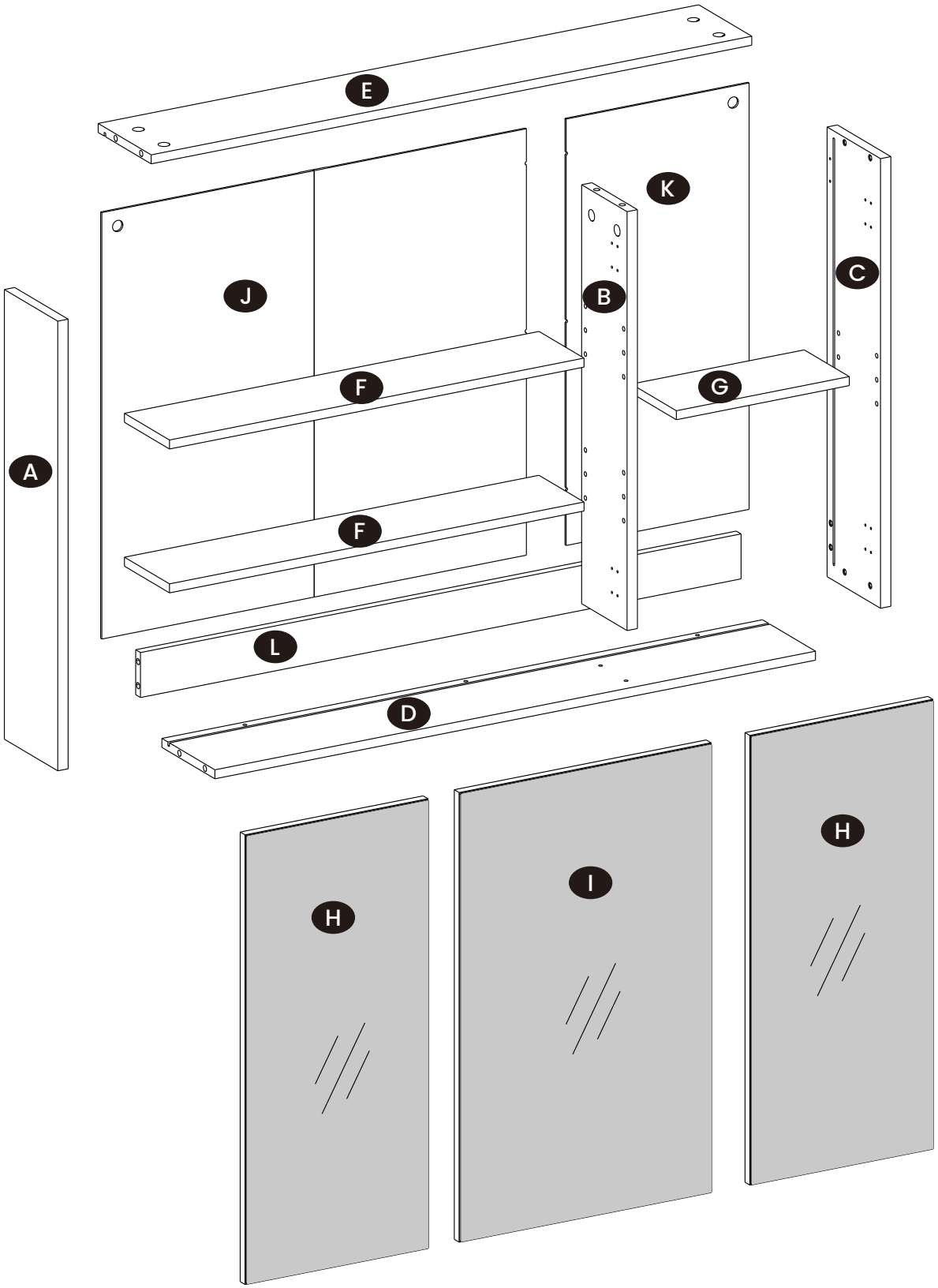
E
K
C
J
B
F
G
A
F
L
D
H
I
H

Tools Required:

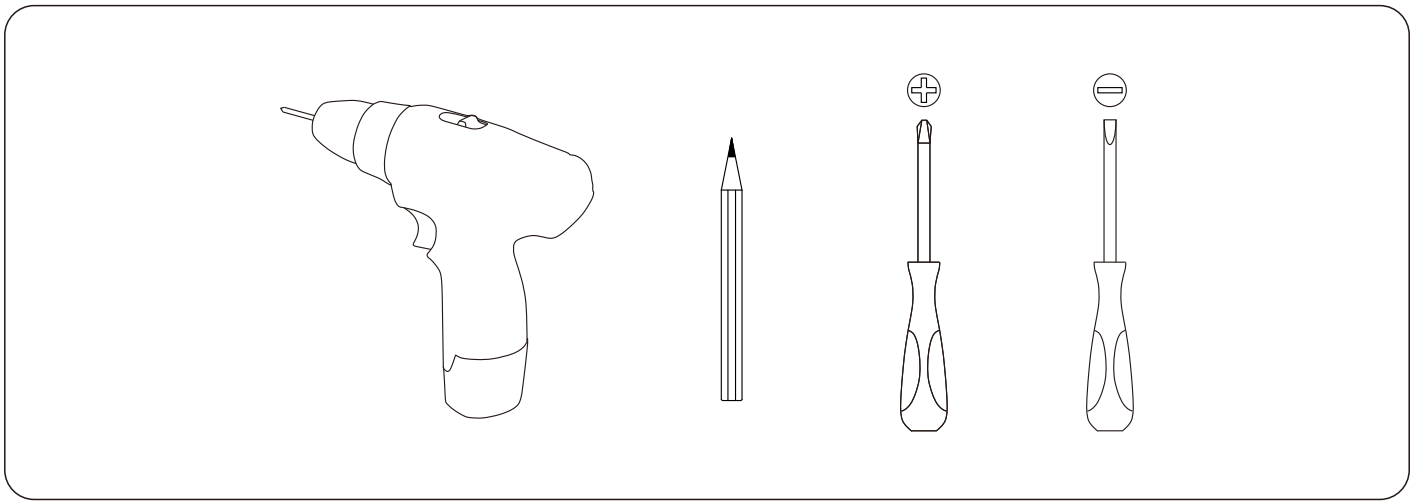

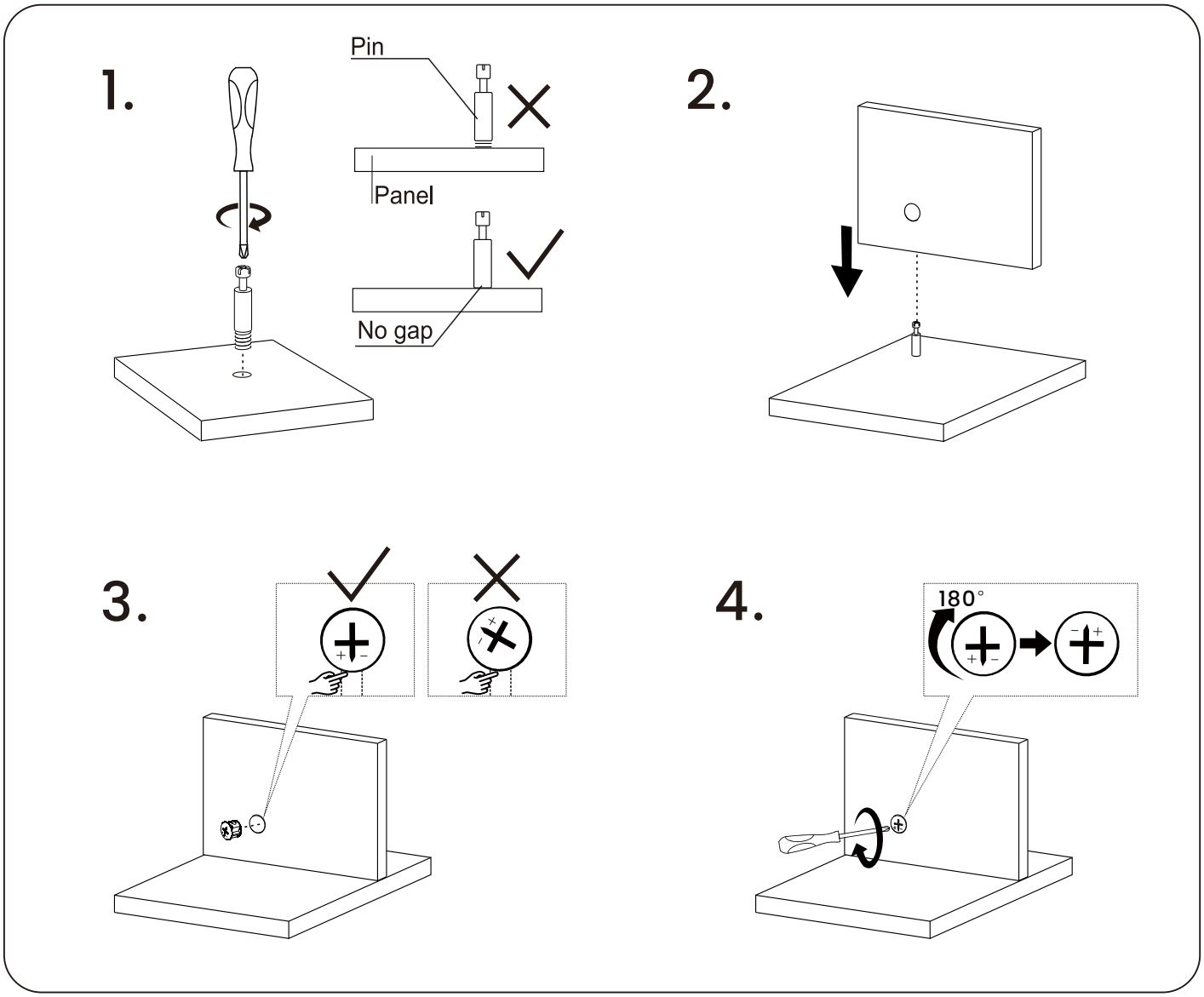

1

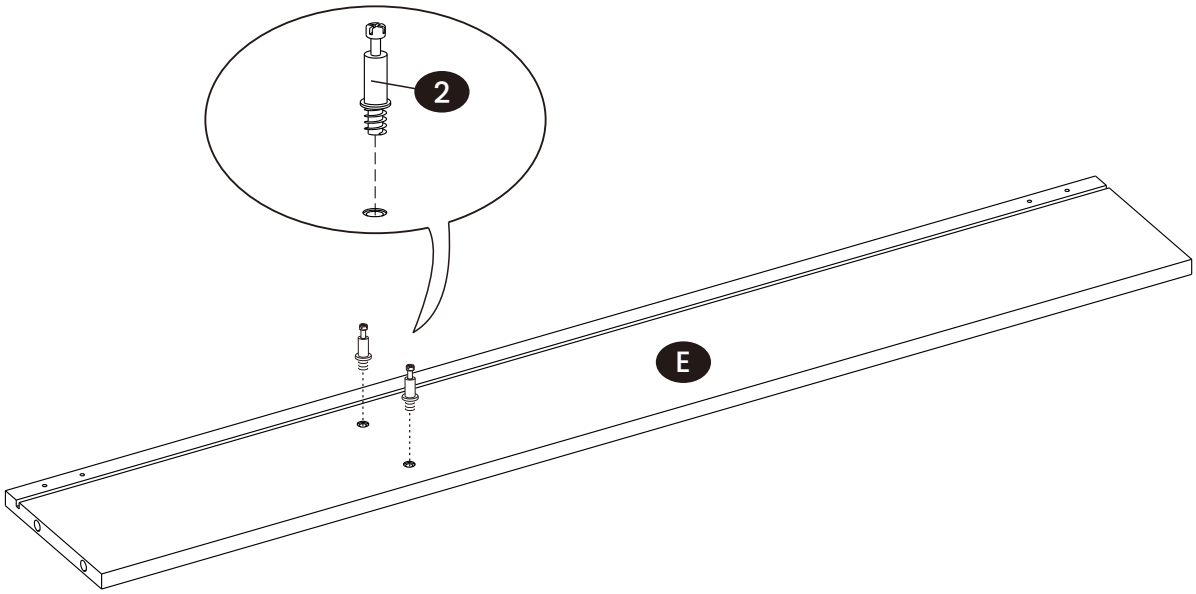

2	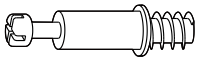	× 2

2

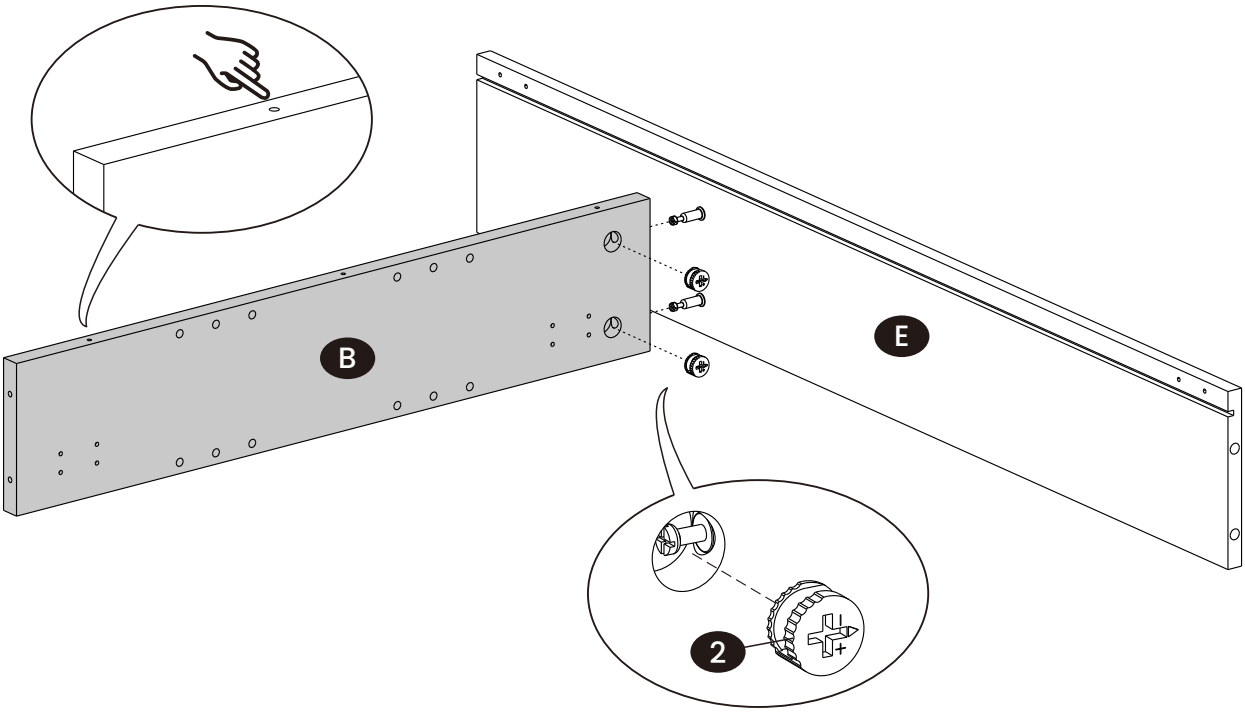

2	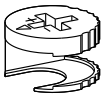	× 2

3

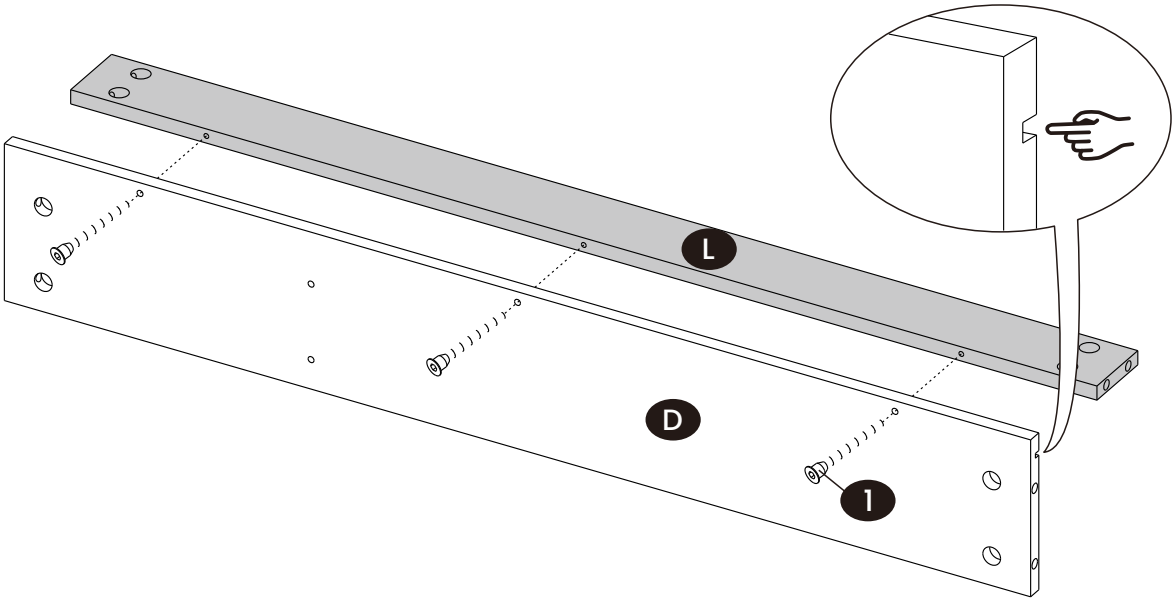

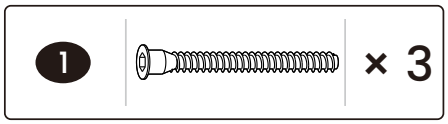

4

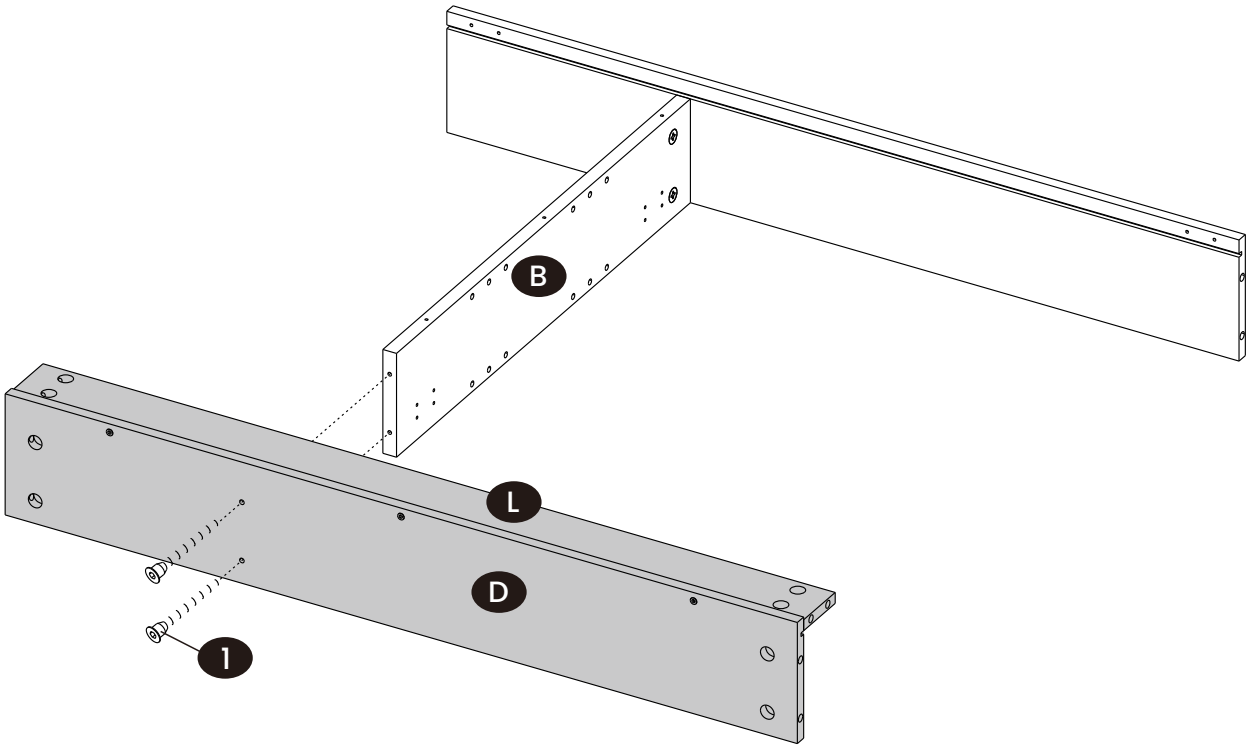

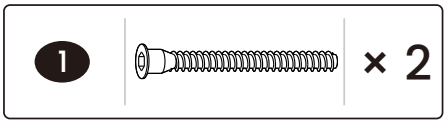

5

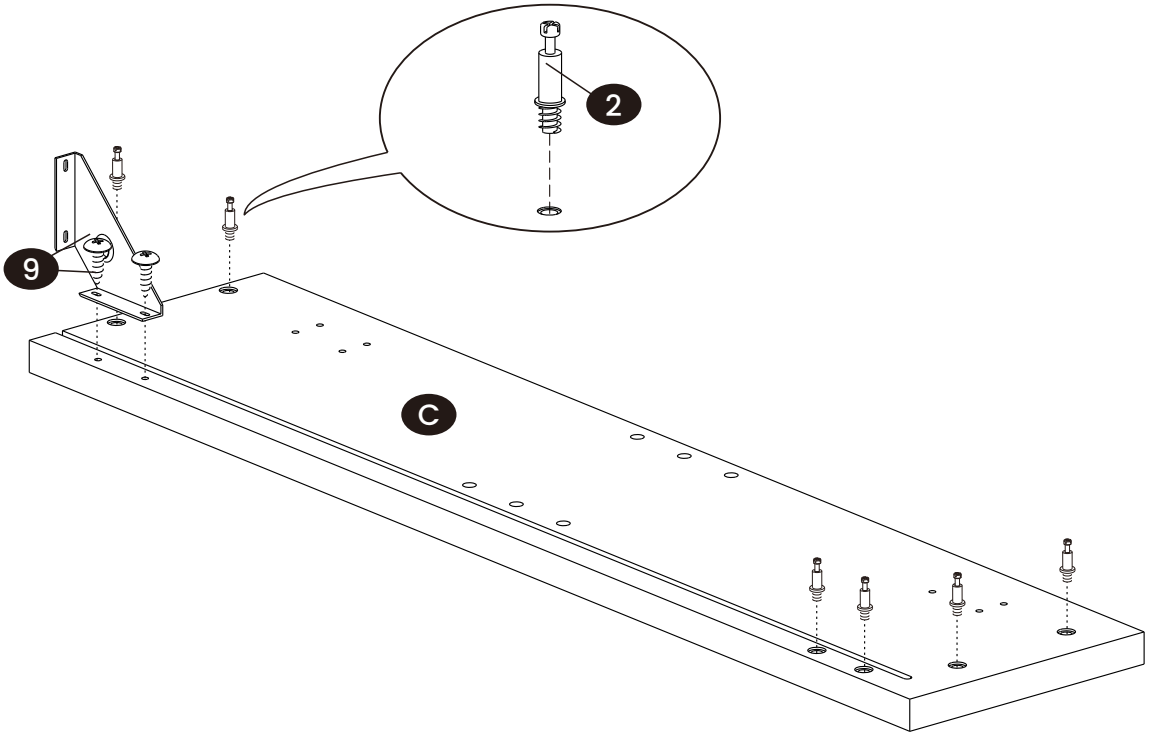

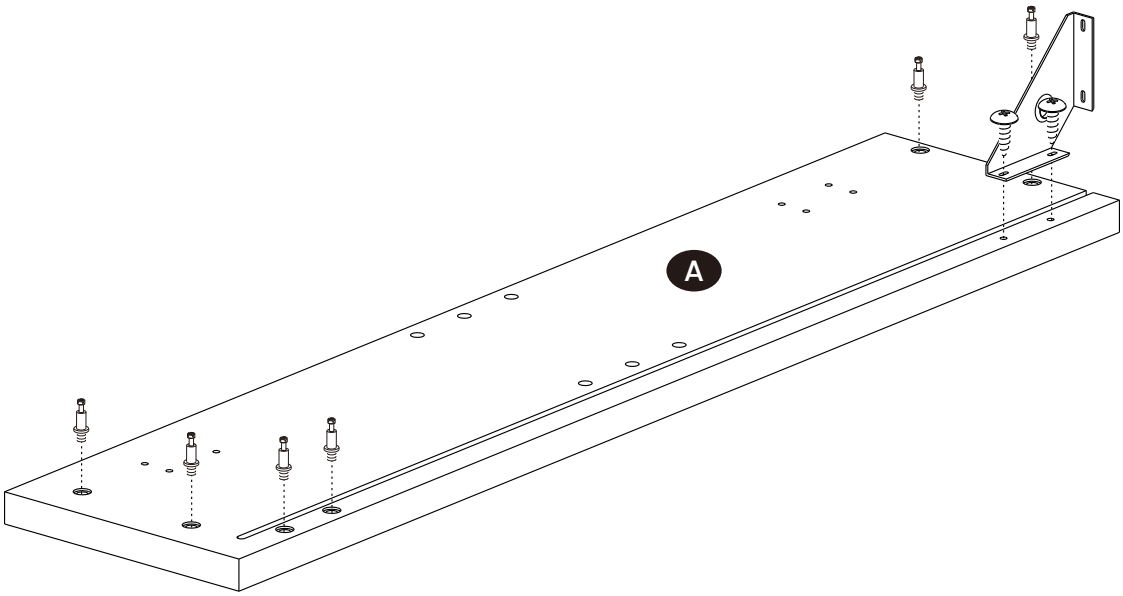

2	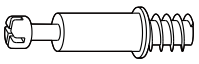	× 12	9	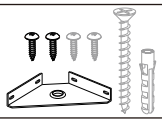	× 2

6

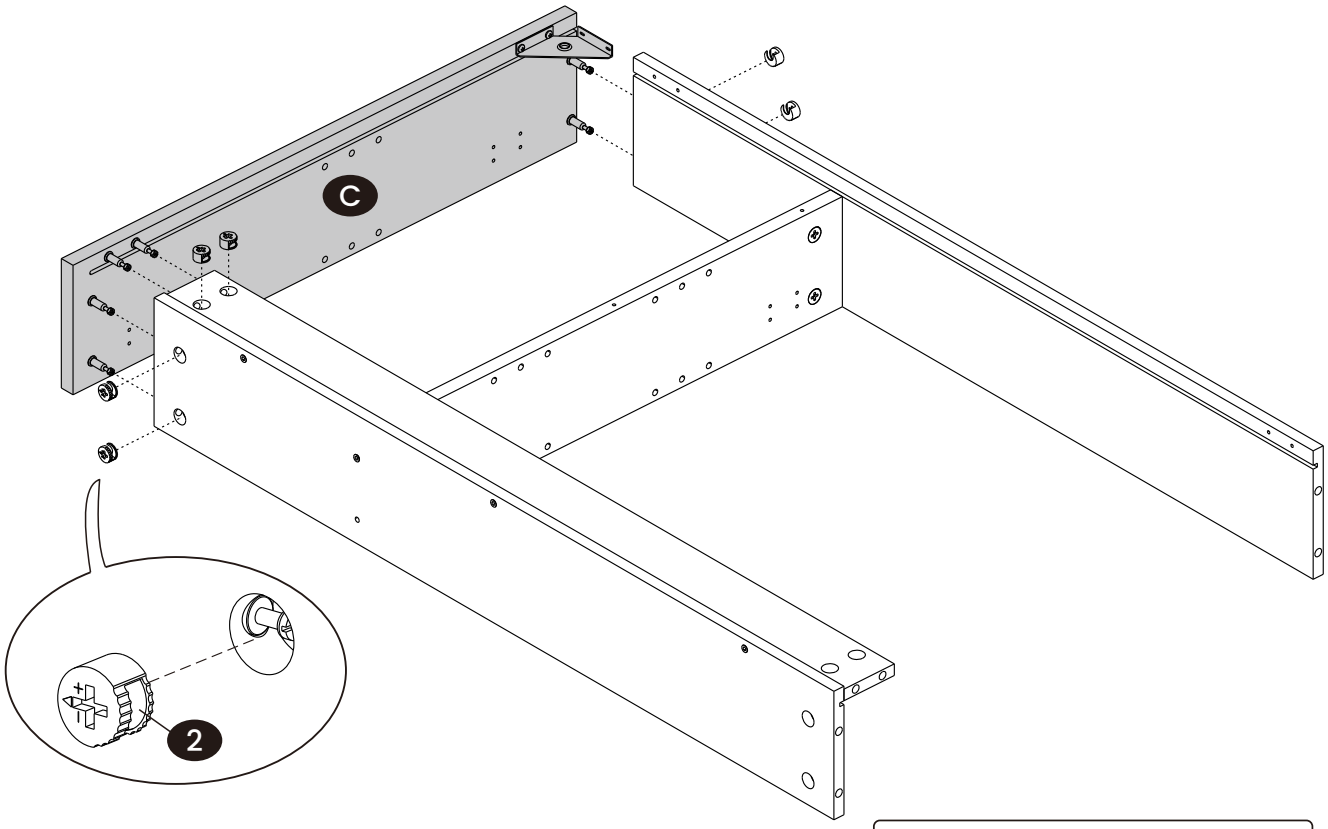

2	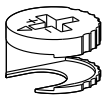	× 6

7

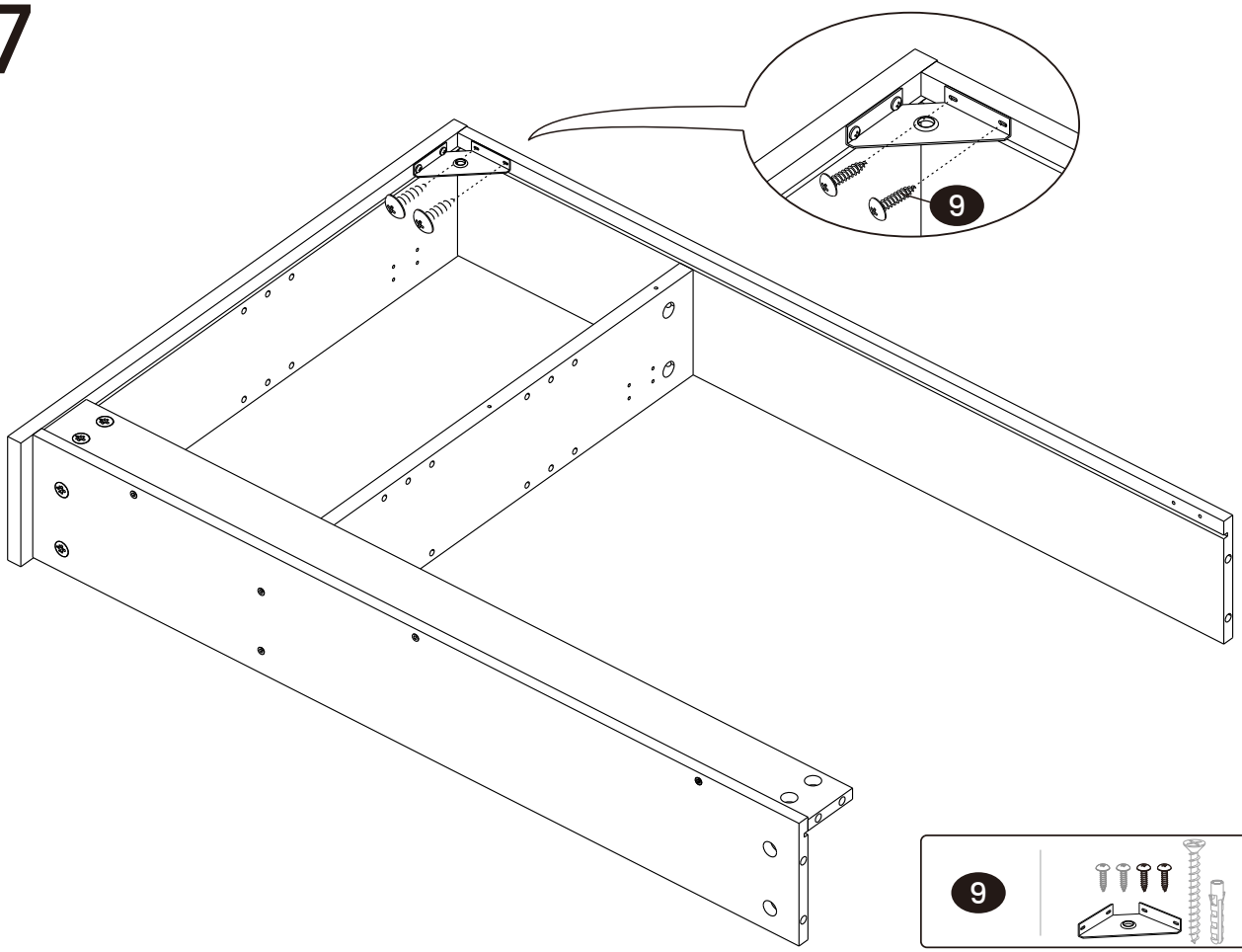

9		× 1

8

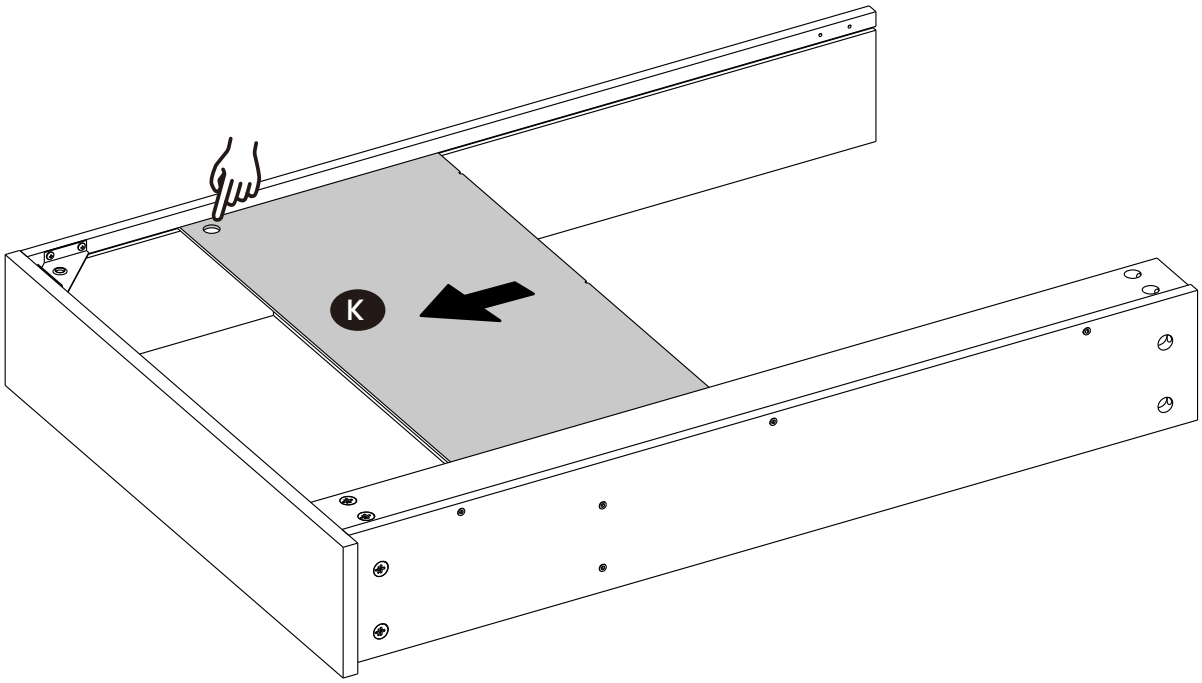

9

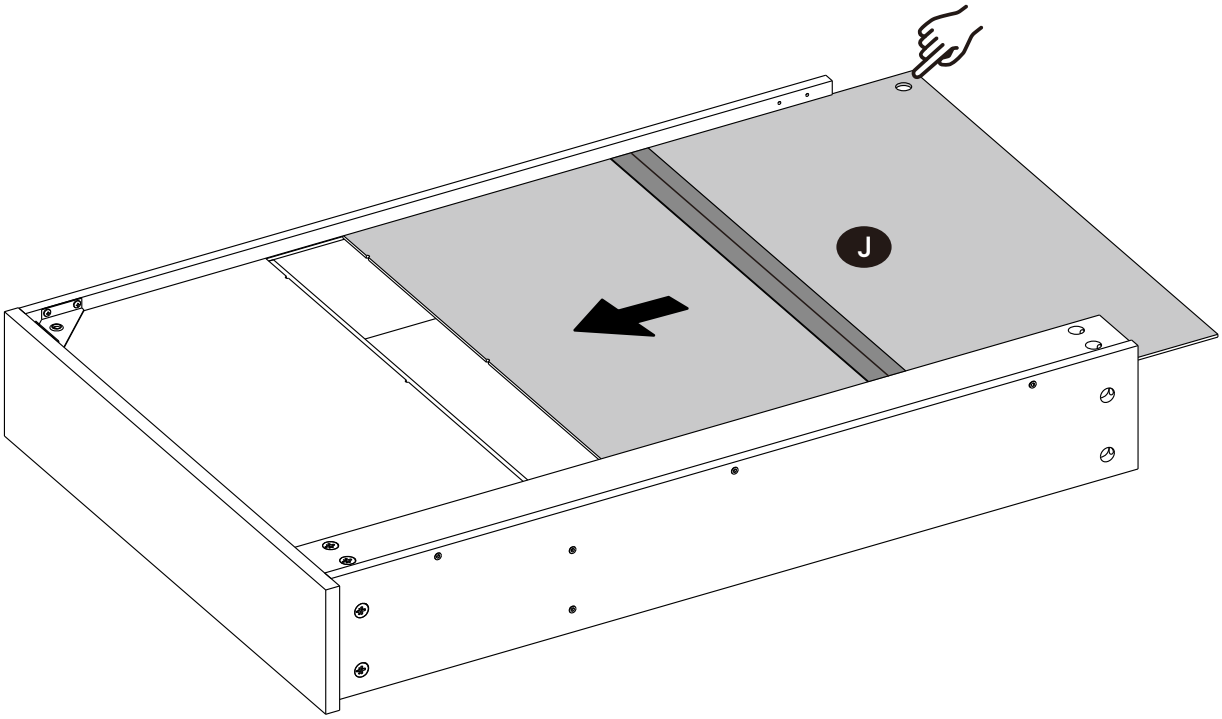

10

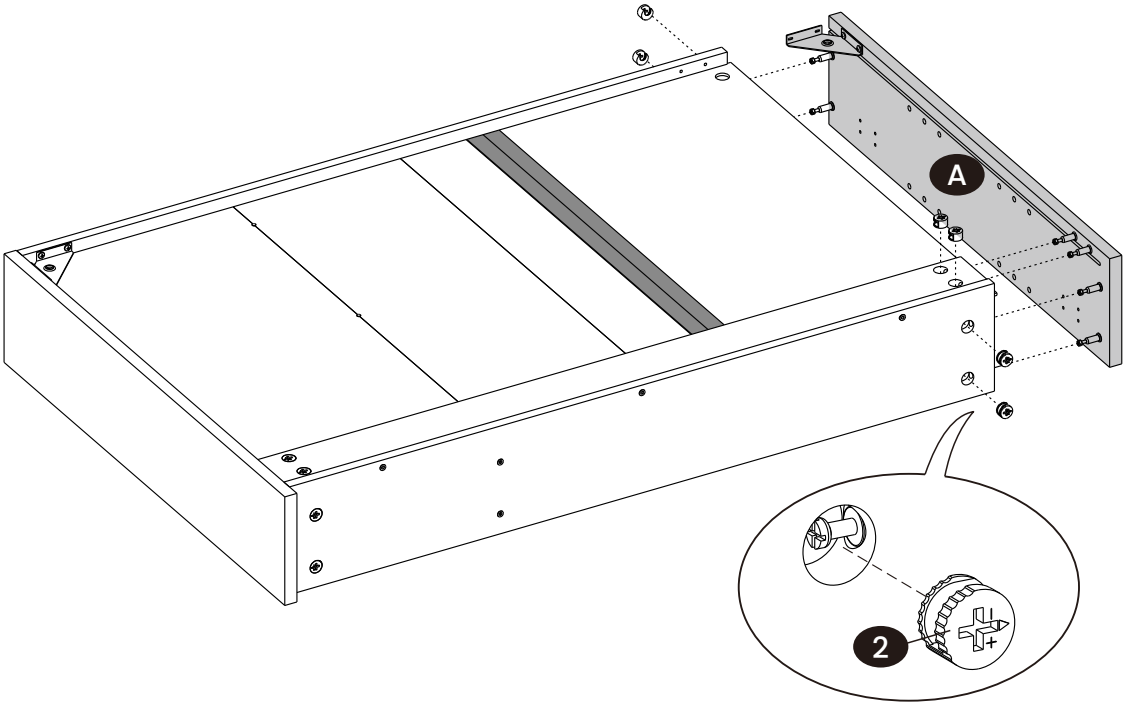

2	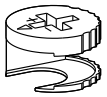	× 6

11

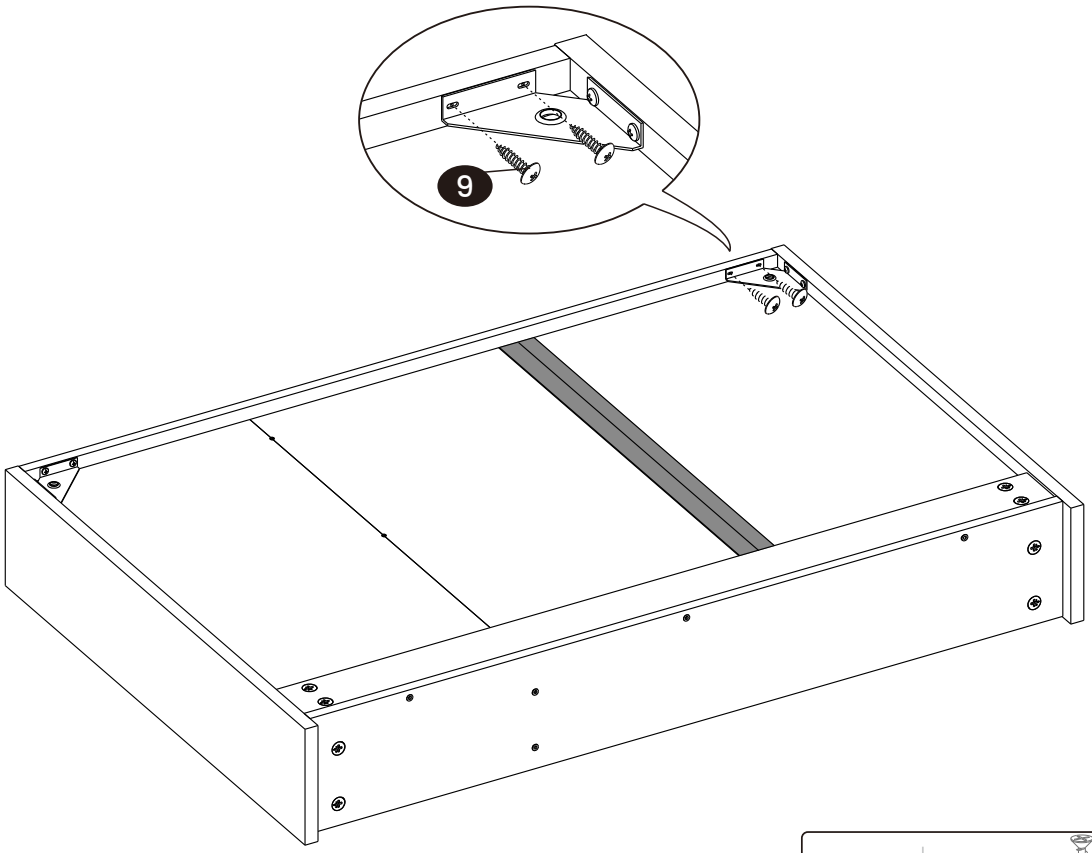

9	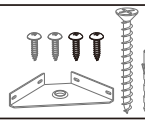	× 1

12

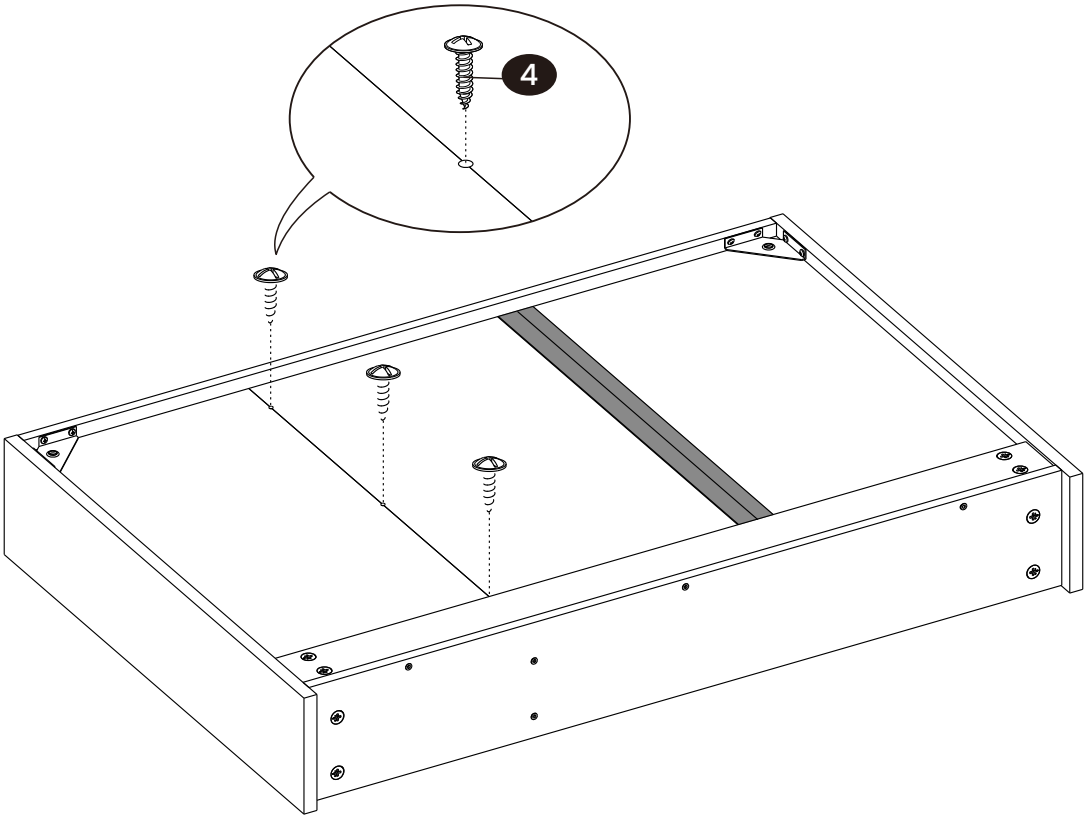

4	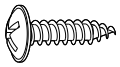	× 3

13

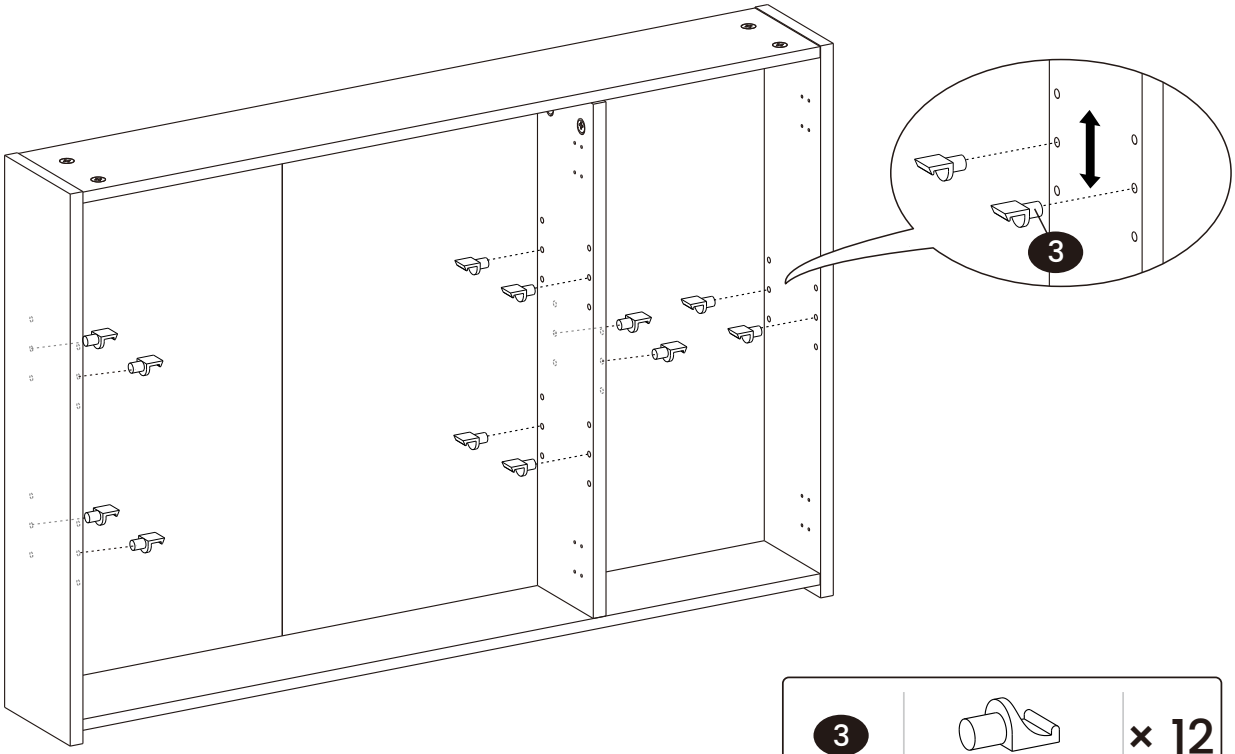

3		× 12

14

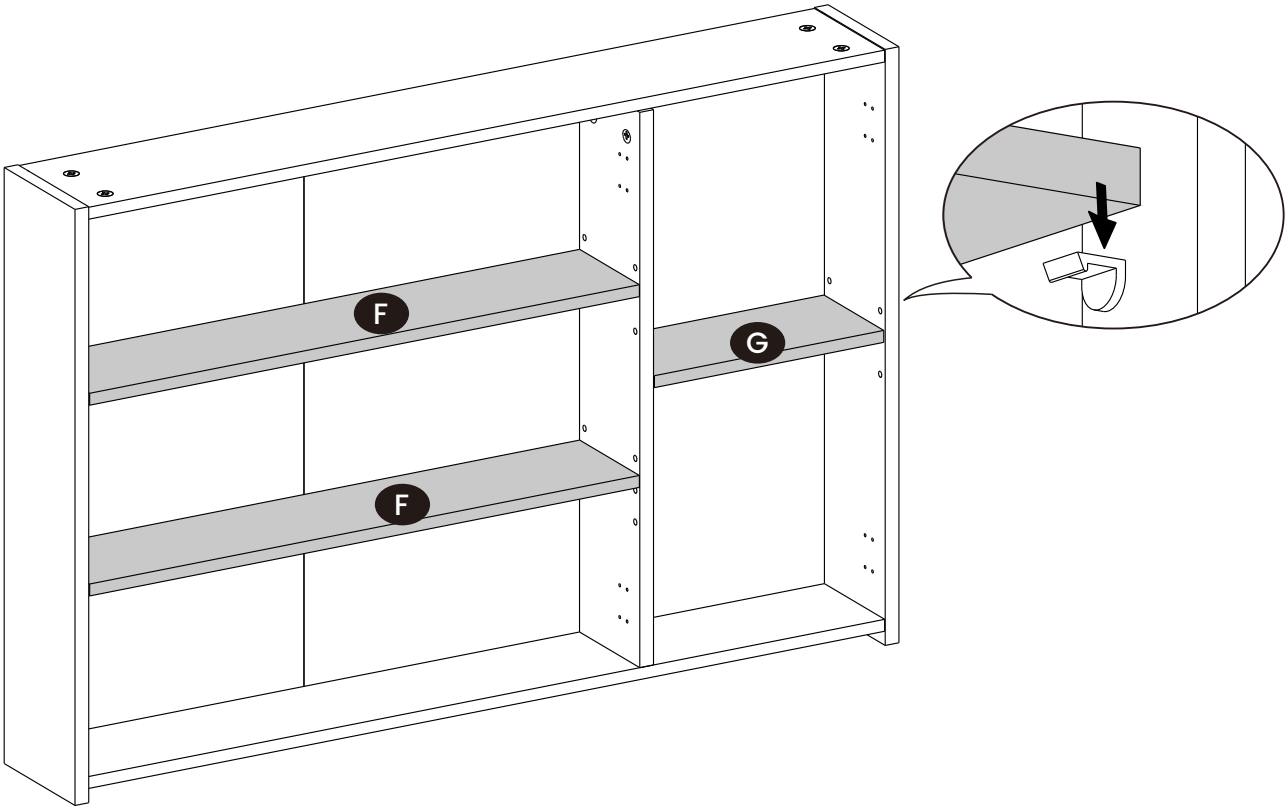

15

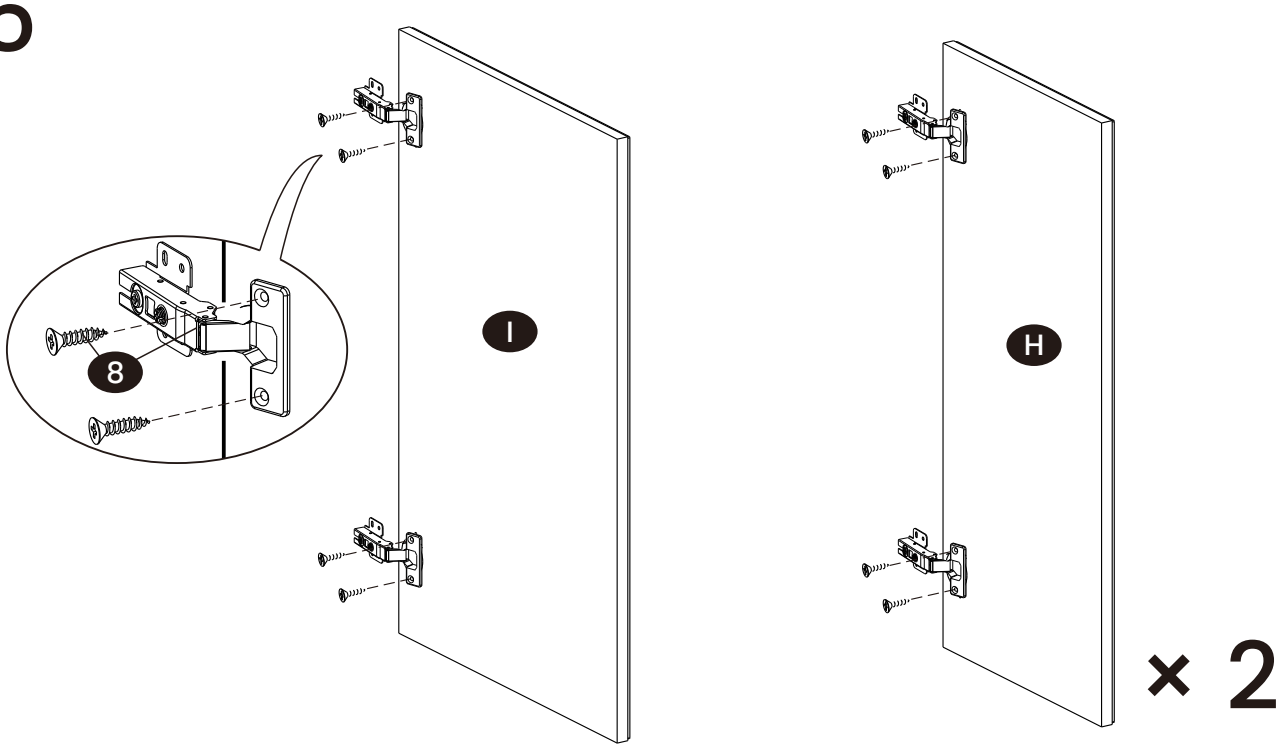

8	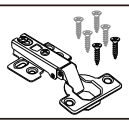	× 4

16

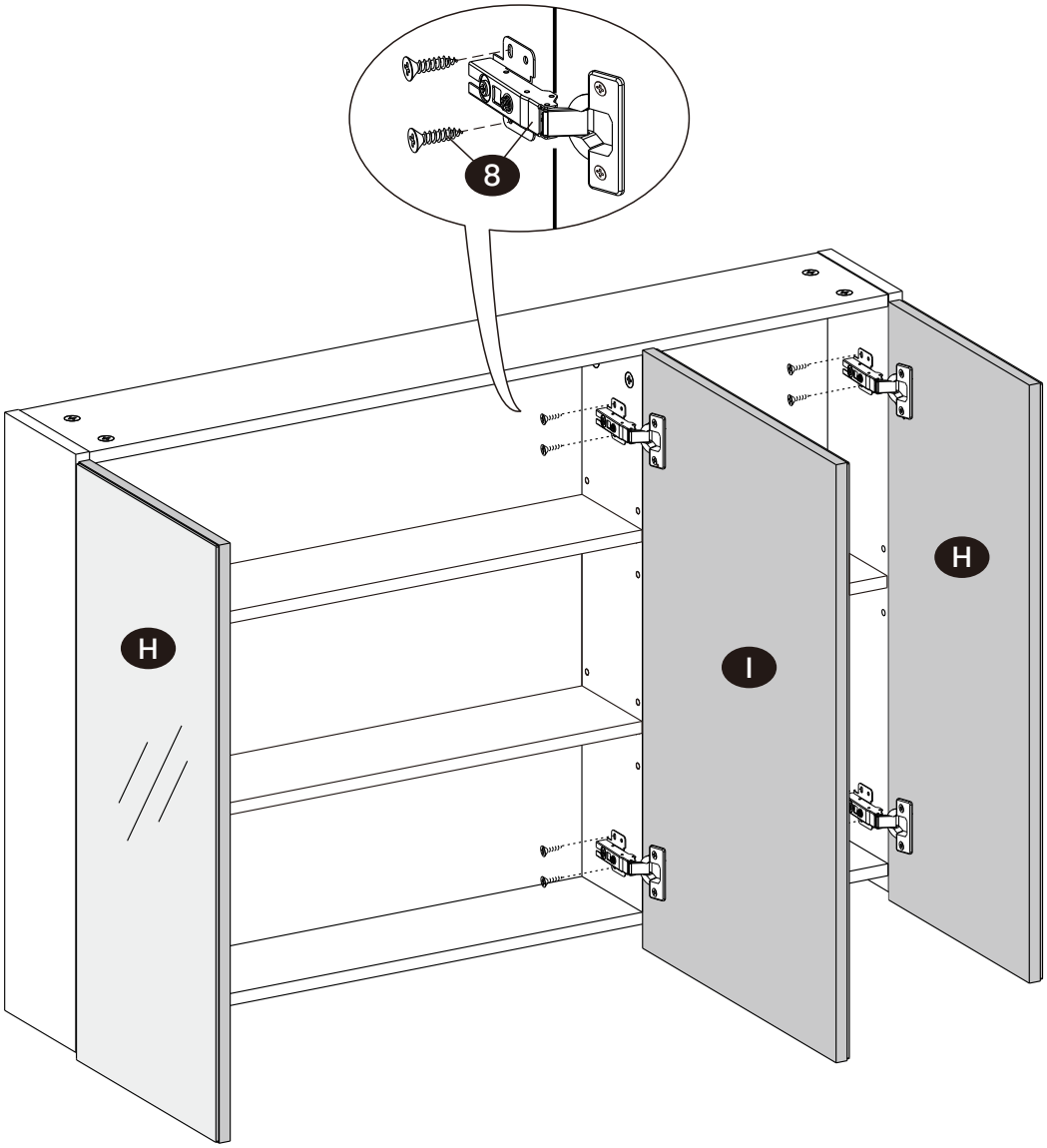

8		× 6

17

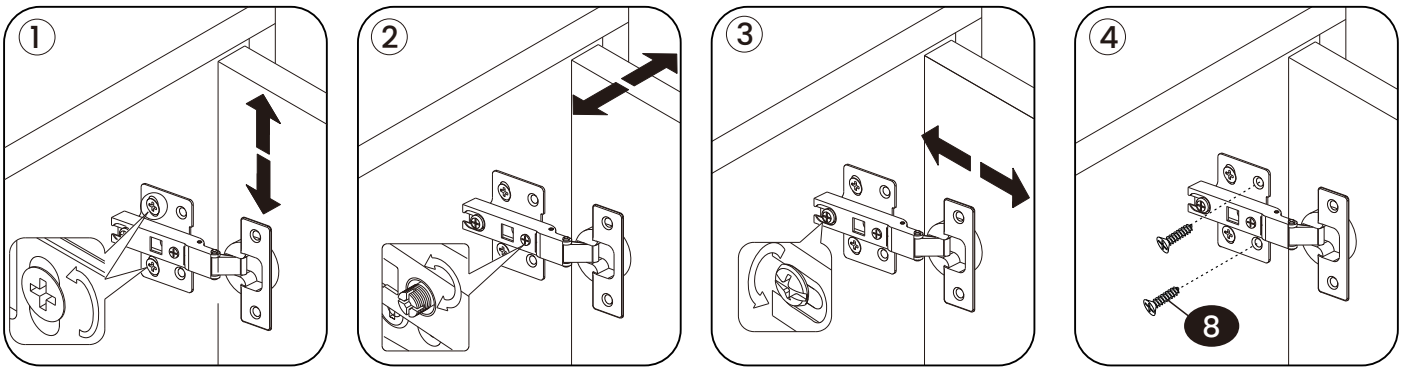

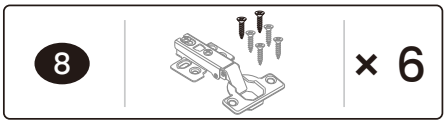

EN If the door panel is not properly positioned or angled, follow the steps below for improvement.
Step a: Loosen the hinge and adjust the door panel's vertical position. Then, tighten the screws to secure the hinge.
Step b: Loosen the middle screw of the hinge and adjust the door panel inwards or outwards to the desired position. Then, tighten the screws to secure the hinge.
Step c: Fine-tune the tilting angle of the door panel by adjusting the screw at the center of the hinge. This will ensure the door panel is vertical.
Step d: Once the door panel is adjusted, install the self-tapping screw 2 to securely fix it in place.

DE Wenn sich das Türblatt nicht an der richtigen Position befindet oder schief sitzt, gehen Sie wie folgt vor:
Schritt a: Lösen Sie das Scharnier und stellen Sie die vertikale Position des Türblatts ein. Ziehen Sie anschließend die Schrauben an, um das Scharnier zu sichern.
Schritt b: Lösen Sie die mittlere Schraube des Scharniers und stellen Sie das Türblatt nach innen oder außen auf die gewünschte Position ein. Ziehen Sie anschließend die Schrauben an, um das Scharnier zu sichern.
Schritt c: Stellen Sie den Neigungswinkel des Türblatts ein, indem Sie die Schraube in der Mitte des Scharniers drehen, bis die Tür senkrecht steht.
Schritt d: Nachdem Sie das Türblatt eingestellt haben, bringen Sie die Blechschraube 2 an, um das Türblatt sicher zu befestigen.

FR Si le panneau de la porte n'est pas correctement positionné ou incliné, procédez comme suit :
Étape a : Desserrez la charnière et ajustez la position verticale du panneau de la porte. Ensuite, resserrez les vis pour fixer la charnière.
Étape b : Desserrez la vis du milieu de la charnière et ajustez le panneau de la porte vers l'intérieur ou l'extérieur à la position désirée. Ensuite, resserrez les vis pour fixer la charnière.
Étape c : Ajustez l'angle d'inclinaison du panneau de la porte en tournant la vis au centre de la charnière jusqu'à ce que la porte soit verticale.
Étape d : Une fois que le panneau de la porte est ajusté, installez la vis autotaraudeuse 2 pour le fixer solidement en place.

IT Se il pannello dell'anta non è posizionato o angolato correttamente, seguire i passaggi seguenti per migliorarlo.
Passaggio a: Allenta la cerniera e regolare la posizione verticale del pannello dell'anta. Quindi, stringi le viti per fissare la cerniera.
Passaggio b: Allenta la vite centrale della cerniera e regolare il pannello dell'anta verso l'interno o verso l'esterno nella posizione desiderata. Quindi, stringi le viti per fissare la cerniera.
Passaggio c: Per regolare l'angolo di inclinazione del pannello dell'anta, regola la vite al centro della cerniera. In questo modo il pannello dell'anta sarà verticale.
Passaggio d: Una volta regolato il pannello dell'anta, installa la vite autofilettante 2 per fissarlo saldamente in posizione.

ES

Si el panel de la puerta no está bien colocado o en ángulo, siga los pasos que se indican a continuación para mejorarlo.
Paso a: Afloje la bisagra y ajuste la posición vertical del panel de la puerta. A continuación, apriete los tornillos para fijar la bisagra.
Paso b: Afloje el tornillo central de la bisagra y ajuste el panel de la puerta hacia dentro o hacia fuera a la posición deseada. A continuación, apriete los tornillos para fijar la bisagra.
Paso c: Ajuste con precisión el ángulo de inclinación del panel de la puerta ajustando el tornillo situado en el centro de la bisagra. Esto asegurará que el panel de la puerta esté vertical.
Paso d: Una vez ajustado el panel de la puerta, instale el tornillo autorroscante 2 para fijarlo firmemente en su lugar.

NL

Als het deurpaneel niet juist of schuin geplaatst is, volg dan de onderstaande stappen voor verbetering.
Stap a: Draai het scharnier los en pas de verticale positie van het deurpaneel aan. Draai vervolgens de schroeven vast om het scharnier vast te zetten.
Stap b: Draai de middelste schroef van het scharnier los en stel het deurpaneel naar binnen of naar buiten af op de gewenste positie. Draai vervolgens de schroeven vast om het scharnier vast te zetten.
Stap c: Stel de kantelhoek van het deurpaneel af door de schroef in het midden van het scharnier af te stellen. Dit zorgt ervoor dat het deurpaneel verticaal staat.
Stap d: Zodra het deurpaneel is afgesteld, monteert u de zelftappende schroef 2 om het stevig vast te zetten.

SE

Om dörrpanelen inte är korrekt placerad eller vinklad, följ stegen nedan för att justera den.
Steg a: Lossa gångjärnet och justera dörrpanelens vertikala position. Dra sedan åt skruvarna för att fästa gångjärnet.
Steg b: Lossa mittskruven på gångjärnet och justera dörrpanelen inåt eller utåt till önskat läge. Dra sedan åt skruvarna för att fästa gångjärnet.
Steg c: Finjustera dörrpanelens lutningsvinkel genom att justera skruven i mitten av gångjärnet. Detta säkerställer att dörrpanelen är vertikal.
Steg d: När dörrpanelen har justerats, installera den självgängande skruven 2 för att säkert fästa den ordentligt på plats.

PL

Jeśli panel drzwi nie jest prawidłowo ustawiony lub nachylony, wykonaj poniższe czynności, aby go poprawić.
Krok a: Poluzuj zawias i wyreguluj pozycję panelu drzwi w pionie. Następnie dokręć śruby, aby zabezpieczyć zawias.
Krok b: Poluzuj środkową śrubę zawiasu i wyreguluj panel drzwi do wewnątrz lub na zewnątrz do żądanej pozycji. Następnie dokręć śruby, aby zabezpieczyć zawias.
Krok c: Precyzyjnie dopasuj kąt nachylenia panelu drzwi, regulując śrubę na środku zawiasu. Zapewni to pionowe ustawienie panelu drzwi.
Krok d: Po wyregulowaniu panelu drzwi, zainstaluj wkręt samogwintujący 2, aby bezpiecznie zamocować go na miejscu.

TR

Kapı paneli düzgün bir şekilde yerleştirilmemişse veya açılı değilse, düzeltmek için aşağıdaki adımları izleyin.
Adım a: Menteşeyi gevşetin ve kapı panelinin dikey konumunu ayarlayın. Daha sonra vidaları sıkarak menteşeyi sabitleyin.
Adım b: Menteşenin orta vidasını gevşetin ve kapı panelinin konumunu içeriye veya dışarıya doğru ayarlayın. Daha sonra vidaları sıkarak menteşeyi sabitleyin.
Adım c: Menteşenin ortasındaki vidayı ayarlayarak kapı panelinin eğim açısına ince ayar yapın. Bu, kapı panelinin dikey olmasını sağlayacaktır.
Adım d: Kapı paneli ayarlandıktan sonra, yerine güvenli bir şekilde sabitlemek için kendinden kılavuzlu vidayı 2 takın.

18

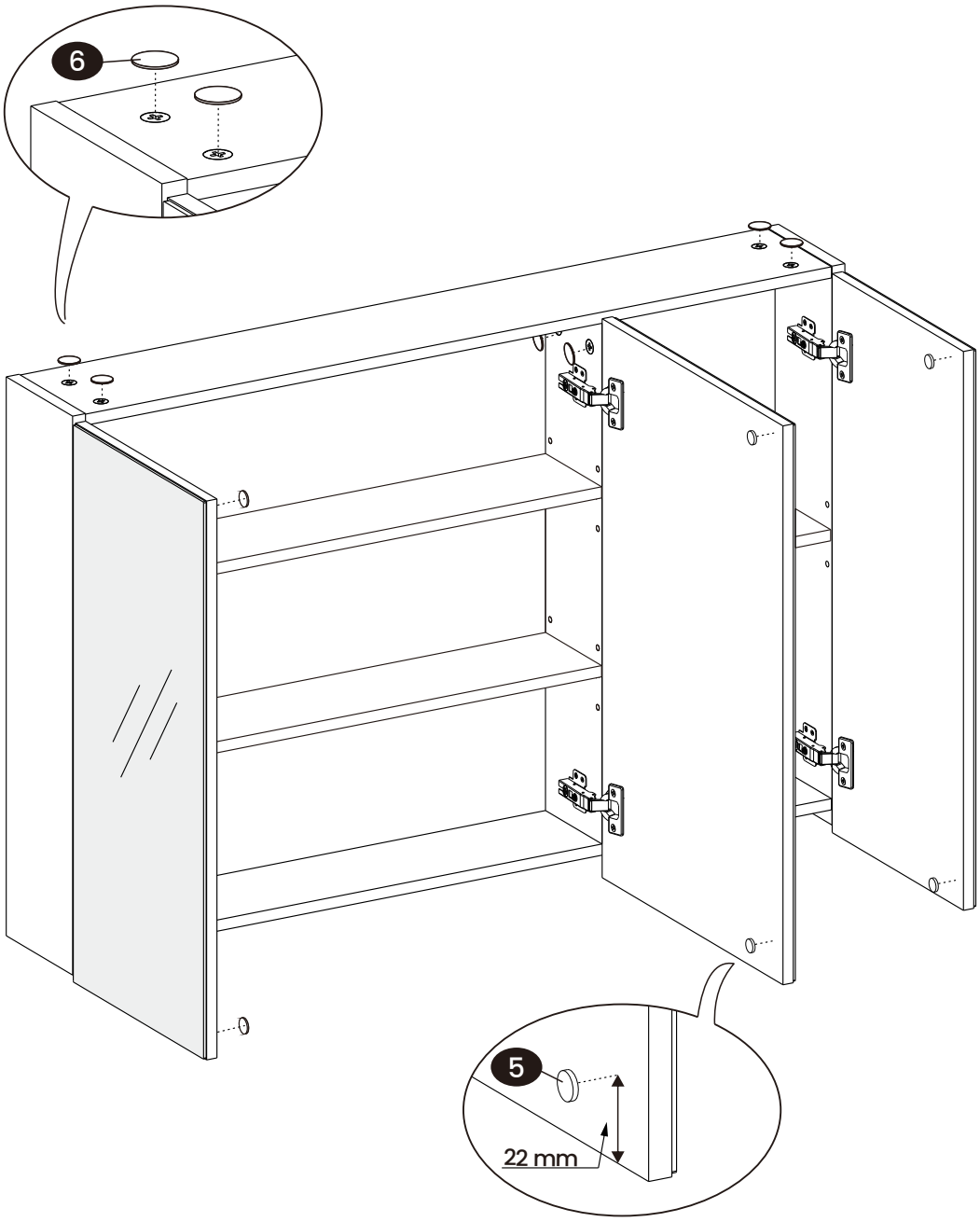

19

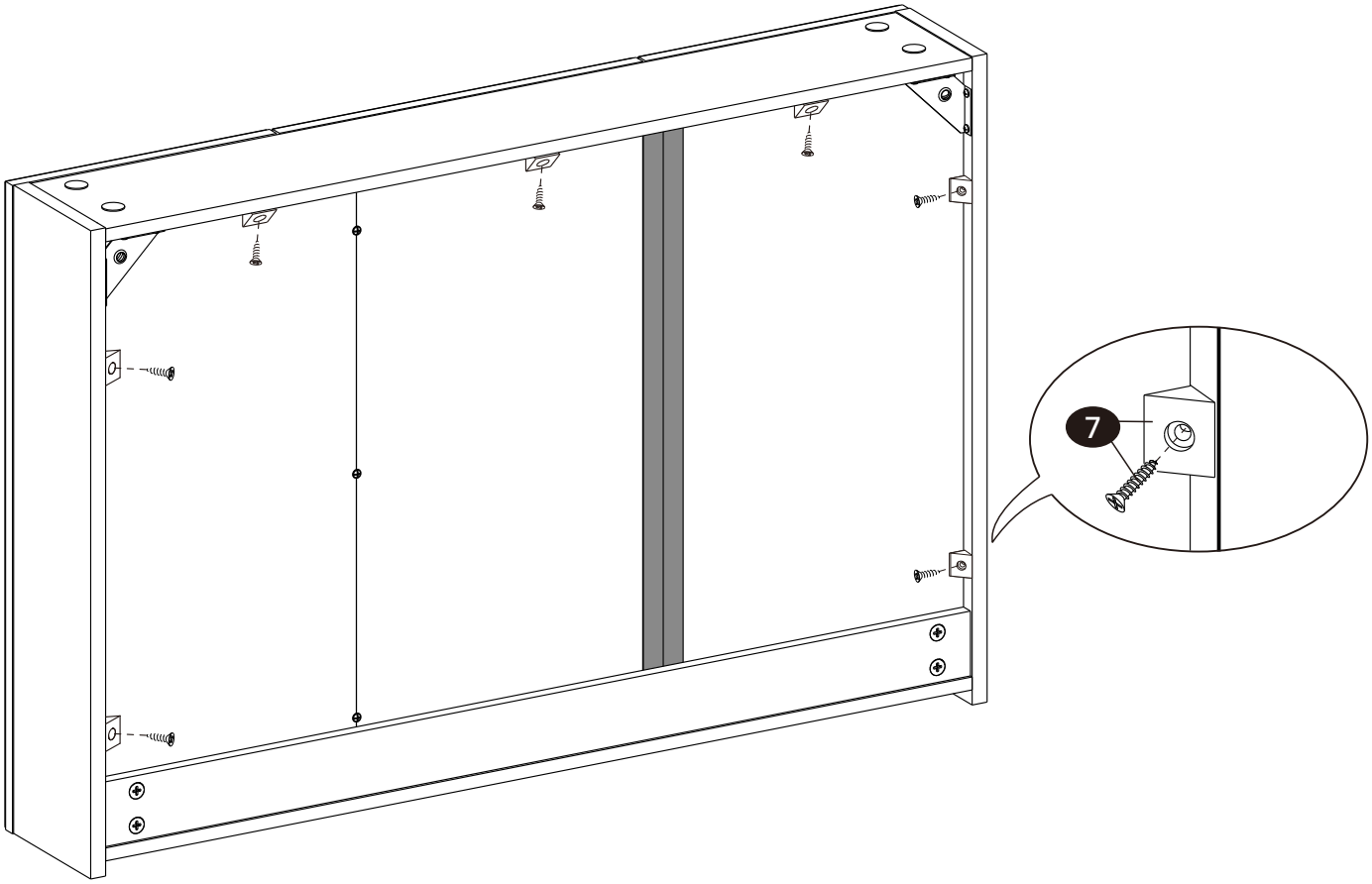

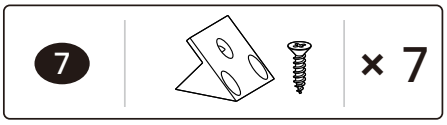

20

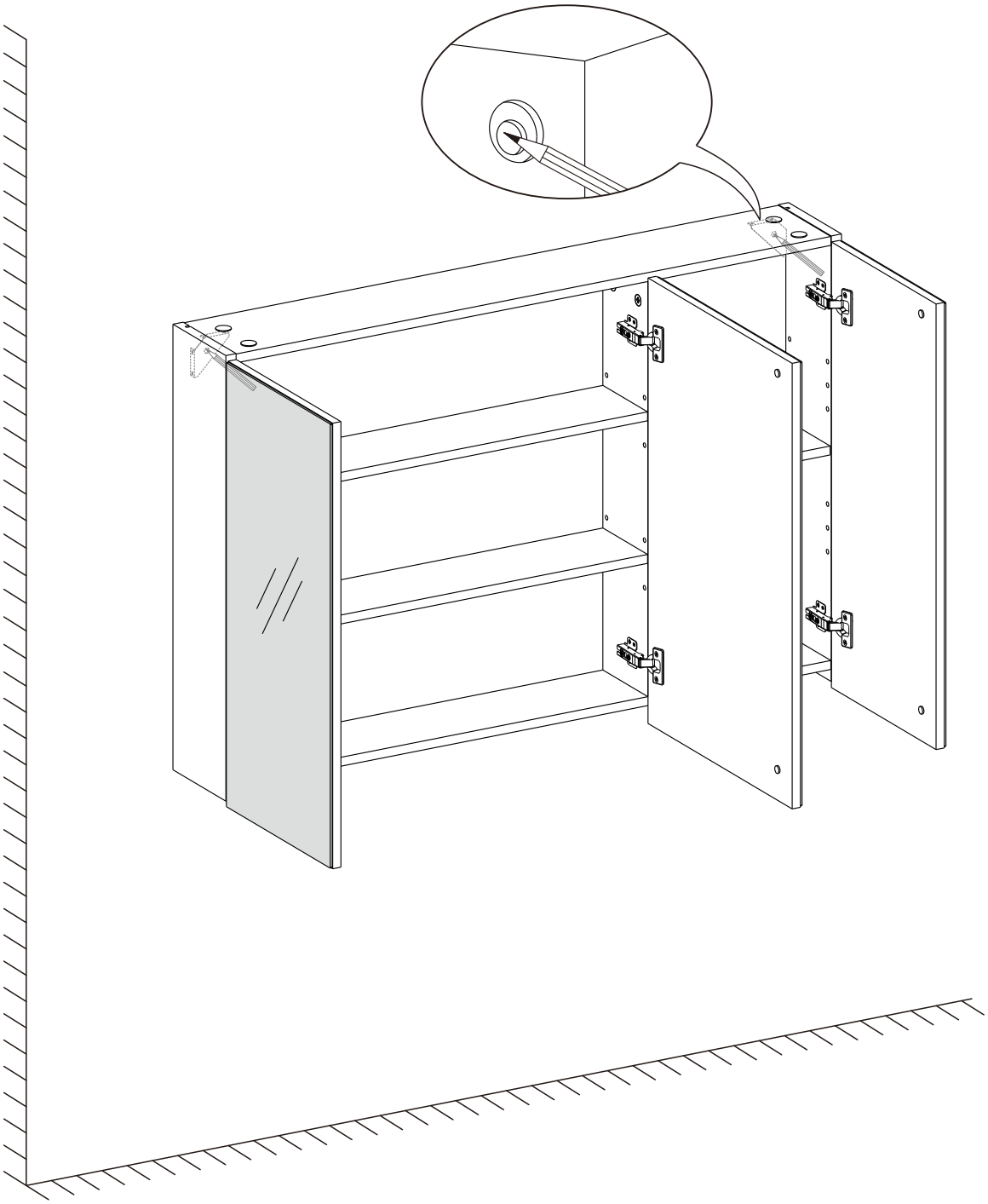

21

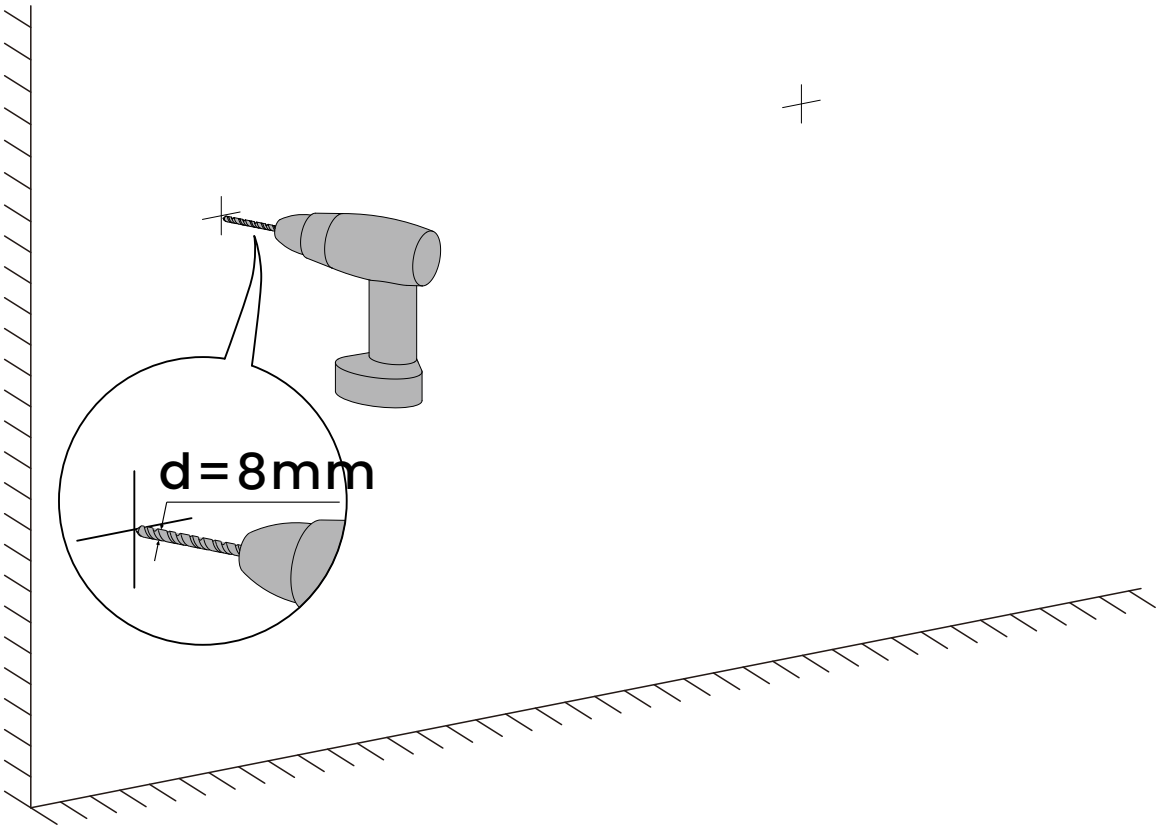

22

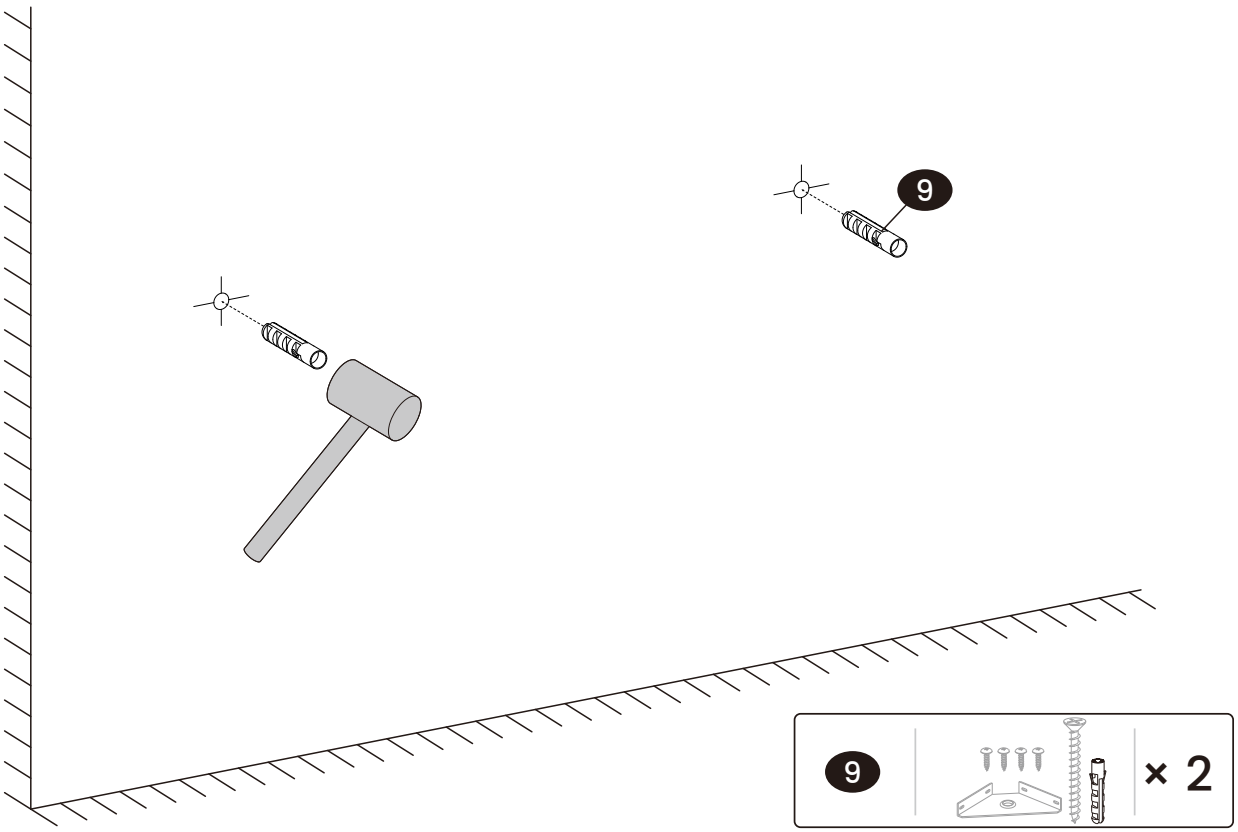

23

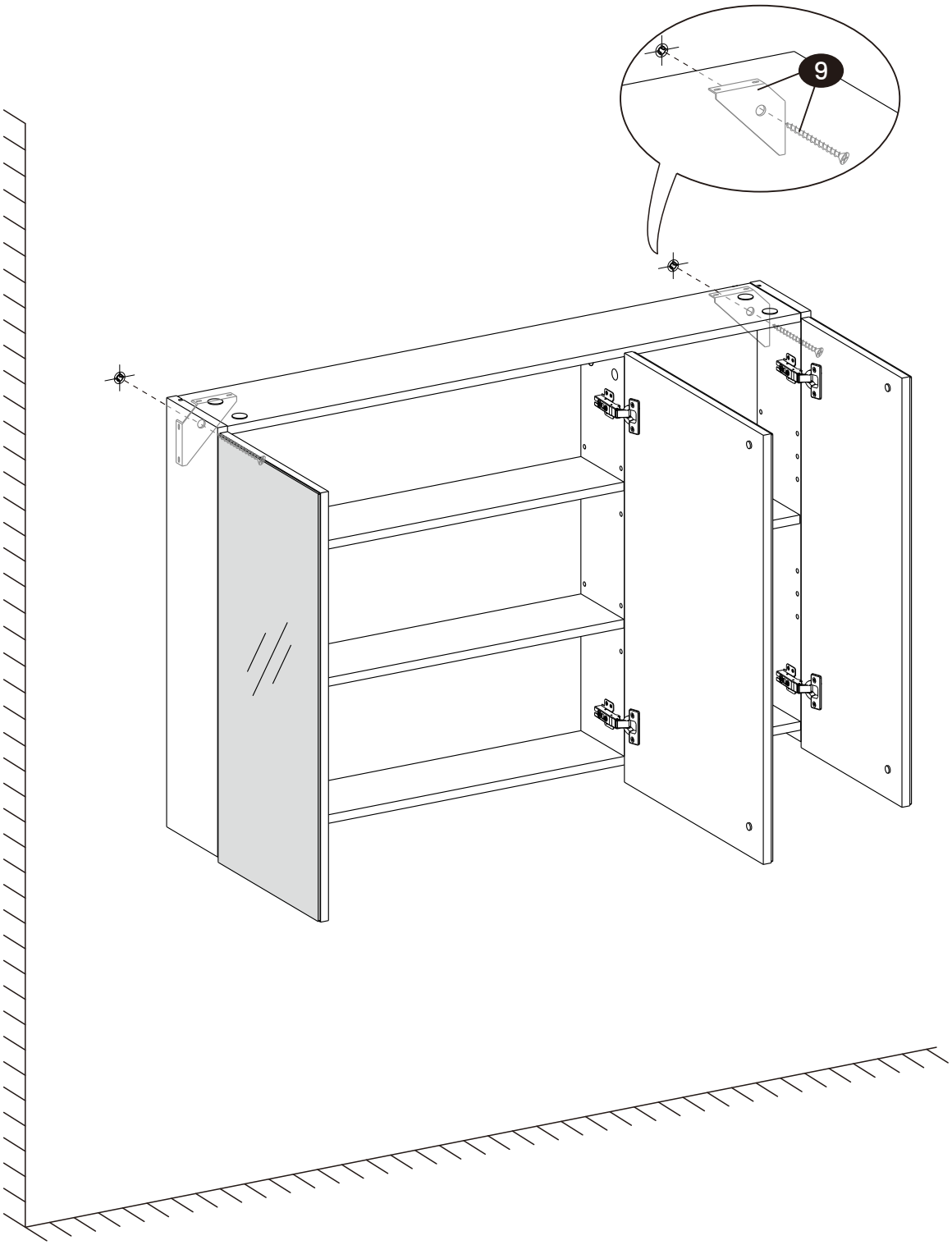

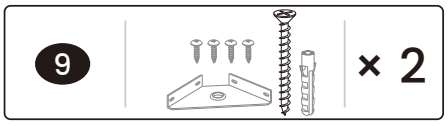

EN

Warnings

Children are not allowed to assemble the product. During assembly, keep all small parts out of the reach of children as they may be fatal if swallowed or inhaled.

Children are forbidden to climb or play on the product to avoid serious bodily injury caused by the toppling.

The product should be attached to the wall with the included anti-tip kit to prevent personal injury caused by accidentally tipping over.

Read the instructions to assemble carefully and use the product accordingly.

If there are any defective or missing parts after unpacking, cease assembly immediately and contact us. Unauthorized change and modification may affect safety.

DE

Warnhinweise

Kinder dürfen das Produkt nicht aufbauen. Bewahren Sie während der Montage alle Kleinteile außerhalb der Reichweite von Kindern auf. Verschlucken oder Einatmen kann tödlich sein.

Kinder dürfen nicht auf das Produkt klettern oder damit spielen, um schwere Verletzungen durch Umkippen zu vermeiden.

Bitte befestigen Sie das Produkt mit dem beiliegenden Kippschutz an der Wand, um ein Umkippen zu vermeiden.

Bitte lesen Sie die folgende Anleitung aufmerksam durch und verwenden Sie das Produkt sachgemäß.

Sollten nach dem Auspacken ein oder mehrere Teile defekt sein und/oder fehlen, brechen Sie bitte die Montage sofort ab und setzen Sie sich mit uns in Verbindung. Eine andere Verwendung als beschrieben, oder eine Veränderung des Produkts wird nicht empfohlen; es kann zu Verletzungen führen.

FR

Avertissements

Il est interdit aux enfants d'assembler le produit. Pendant l'assemblage, gardez toutes les petites pièces hors de la portée des enfants car elles peuvent être mortelles en cas d'ingestion ou d'inhalation.

Il est interdit aux enfants de grimper ou de jouer sur le produit pour éviter de graves blessures corporelles causées par le renversement.

Le produit doit être fixé au mur avec le kit anti-basculement inclus pour éviter les blessures personnelles causées par un renversement accidentel.

Lisez attentivement les instructions d'assemblage et utilisez le produit correctement.

En cas de pièces défectueuses ou manquantes après le déballage, arrêtez immédiatement l'assemblage et contactez-nous. Tout changement ou modification non autorisé peut affecter la sécurité.

IT

Avvertenze

I bambini non possono assemblare il prodotto. Durante l'assemblaggio, si prega di tenere tutti i piccoli componenti fuori dalla portata dei bambini, poiché potrebbero essere fatali se ingeriti o inalati.

Ai bambini è vietato arrampicarsi o giocare sul prodotto per evitare gravi lesioni fisiche causate dal ribaltamento.

Il prodotto deve essere fissato alla parete con il kit antiribaltamento incluso per evitare lesioni personali causate dal ribaltamento accidentale.

Si prega di leggere attentamente le istruzioni per il montaggio e utilizzare il prodotto in modo opportuno.

Se dopo il disimballaggio si riscontrano parti difettose o mancanti, si prega di interrompere immediatamente il montaggio e di contattarci. Modifiche e cambiamenti non autorizzati possono compromettere la sicurezza.

ES

Advertencias

No está permitido que los niños monten el producto. Durante el montaje, mantenga todas las piezas pequeñas fuera del alcance de los niños, ya que pueden ser mortales si se ingieren o inhalan.

Se prohíbe a los niños trepar o jugar sobre el producto para evitar lesiones corporales graves causadas por el vuelco.

El producto debe fijarse a la pared con el dispositivo de fijación incluido para evitar lesiones personales causadas por el vuelco accidental.

Lea atentamente las instrucciones de montaje y utilice el producto de acuerdo con ellas.

Si hay alguna pieza defectuosa o falta alguna pieza después de desembalar, interrumpa el montaje inmediatamente y póngase en contacto con nosotros. Los cambios y modificaciones no autorizados pueden afectar a la seguridad.

NL

Waarschuwingen

Kinderen mogen het product niet assembleren. Tijdens het in elkaar zetten dient u de kleine onderdelen buiten bereik van kinderen te houden om lichamelijk letsel door inslikken of inhaleren te voorkomen.

Het is verboden voor kinderen om op het product te klimmen of ermee te spelen om persoonlijk letsel te voorkomen.

Het product dient vast gemaakt te worden aan de muur met de bevestingspunten. Dit om schade tijdens het gebruik te voorkomen.

Gelieve de handleiding na te lezen en volgens de beschrijving te gebruiken.

Indien na het uitpakken blijft dat er ontbrekende en/of foutieve onderdelen zijn gelieve de assemblage onmiddellijk stop te zetten en met ons contact op te nemen. Ongeautoriseerde veranderingen en modificaties kunnen de veiligheid beïnvloeden.

SE

Varningar

Barn får inte montera produkten. Håll alla eventuella små delar utom räckhåll för barn under montering eftersom de kan vara livsfarliga om de sväljs eller inandas.

Det är förbjudet för barn att klättra eller leka på produkten för att undvika allvarlig kroppsskada orsakad av vältning.

Produkten ska fästas i väggen med den medföljande tippskyddssatsen för att förhindra personskada genom oavsiktlig tippning.

Var god läs följande instruktioner noggrant och använd produkten därefter.

Om det finns några delar som är defekta eller saknas efter uppackning, sluta omedelbart att montera och kontakta oss. Obehörig ändring och modifiering kan påverka säkerheten.

PL

Ostrzeżenia

Nie dozwolone jest składanie produktu przez dzieci. Podczas procesu złożenia, proszę trzymać wszystkie małe obiekty z daleka od dzieci gdyż mogą być one śmiertelne w przypadku połknięcia lub wejścia w drogi oddechowe.

Zabronione jest wspinanie się lub bawienie się przez dzieci na produkcie tak, aby uniknąć urazów ciała wynikających z przewrócenia się.

Produkt ten powinien być zamocowany do ściany za pomocą załączonych przeciw-spadkowych elementów mocujących, aby uniknąć urazów ciała, spowodowanych przez przypadkowe przewrócenie.

Proszę uważnie przeczytać niniejsze instrukcje oraz odpowiednio używać produkt.

Jeśli zauważono części z defektem lub brakujące elementy po rozpakowaniu, należy natychmiastowo wstrzymać proces złożenia i skontaktować się z nami. Nieautoryzowane zmiany lub modyfikacje mogą wpłynąć na bezpieczeństwo.

TR

Uyarılar

Ürünün montajına çocuklar tarafından izin verilmez. Montaj sırasında tüm küçük parçaları çocukların erişemeyeceği bir yerde saklayın çünkü yutulduğunda veya solunduğunda ölümcül olabilir.

Devrilme nedeniyle ciddi bedensel yaralanmaları önlemek için çocukların ürüne tırmanmasına veya ürün üzerinde oynamasına izin verilmez.

Yanlışlıkla devrilmenin neden olduğu kişisel yaralanmaları önlemek için ürün, ürünle birlikte verilen devrilme önleyici kit kullanılarak duvara sabitlenmelidir.

Lütfen aşağıdaki talimatları dikkatlice okuyun ve ürünü belirtildiği şekilde kullanın.

Paketi açtıktan sonra herhangi bir kusurlu veya eksik parça bulunursa, lütfen derhal montajı durdurun ve bizimle iletişime geçin. Yetkisiz değişiklikler ve modifikasyonlar güvenliği tehlikeye atabilir.

JP

安全警告メッセージ

ボルトなどの小部品は、お子様が誤って飲み込む事により、窒息などの重大事故を引き起こす恐れがありますので、お子様がいない場所で組立を行ってください。

本品に乗ったり、座ったりしないでください。

安全のため、転倒防止の安全紐を壁面に固定することをおすすめします。本品の転倒により、ケガや致命傷になる恐れがありますので、必ずご注意下さい。

ご使用前に本書をよくお読みになり、内容を理解された上で、ご使用くださいますようお願い致します。

組み立てる前に、必ず部品がすべてそろっていることを確認した上、本書の指示に従って組み立ててください。不用意・不適切な組み立ては、事故や破損など本体商品の変形につながる恐れがあります。

販売元：ZIELJP株式会社〒531-0062大阪市北区長柄中3丁目6番13号

TEL：06-7161-1020 メール：info_jp@songmics.jp

VASAGLE

by SONGMICS HOME

2024.10.25-V3